ՊԵՄԶԱԲԼՈԿԵ ՊԱՏԻ ԻՐԱԿԱՆԱՑՄԱՆ ԴՐՎԱԳ

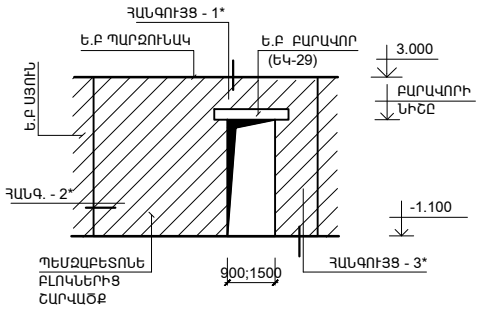

2 - 2

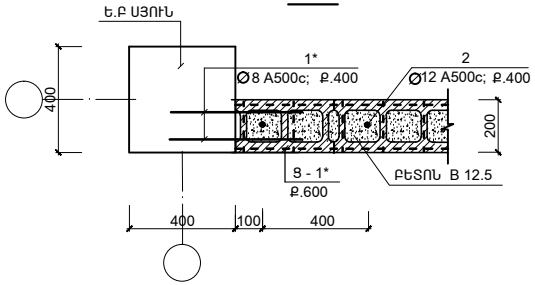

ՄԱՍՆԱԳԻՐ

ԴԻՐՔ	Ն Շ Ա Ն Ա Կ Ու Մ Ը	Ա Ն Վ Ա Ն Ու Մ Ը		ՔԱՆ. ՀԱՏ	ՄԻԱՎ. ՔԱՇԸ ԿԳ	ԾԱՆՈԹՈՒ_ ԹՅՈՒՆ
	ՊԵՄԶԱԲԼՈԿԵ ՊԱՏԻ ԱՄՐԱԿԱՊՈՒՄ					
1	ГОСТ Р 52544 - 2006	Φ12 A500C	L = 500	268	0.45	120.6
1*	ГОСТ Р 52544 - 2006	Φ8 A500C	L = 500	160	0.2	32.0
2	ГОСТ Р 52544 - 2006	Φ12 A500C	L ընդ = 620.0 մ	--	558.0	558.0
				ԸՆԴ.		710.6
	ԵԿ-29	ՑԱՆՑ Ց-1*	(200.0 ԳԾ.Մ)			0.64 (1.0 ԳԾ.Մ)
	ՆՅՈՒԹԸ՝	ԱՆՑՔԵՐԻ ԼՑՆՈՒՄ	(ԲԵՏՈՆ B 12.5)			19.3 (Մ³)

ՀԱՆԳՈՒՅՑ - 1*

ՊԵՄԶԱԲԼՈԿԵ ՊԱՏԻ ՄԻԱՑՈՒՄԸ Ե.Բ ՊԱՐԶՈՒՆԱԿԻ ՀԵՏ

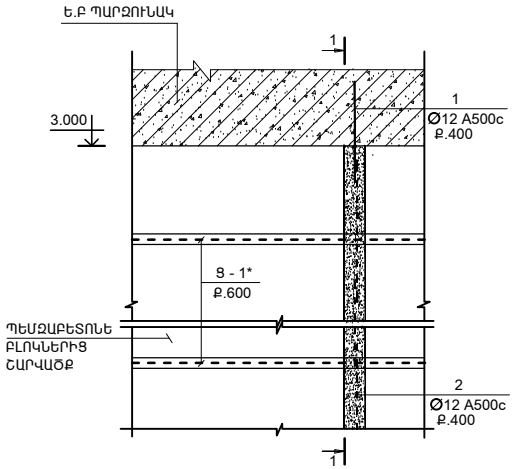

ՀԱՆԳՈՒՅՑ - 2*

ՊԵՄԶԱԲԼՈԿԵ ՊԱՏԻ ՄԻԱՑՈՒՄԸ Ե.Բ ՍՅԱՆ ՀԵՏ

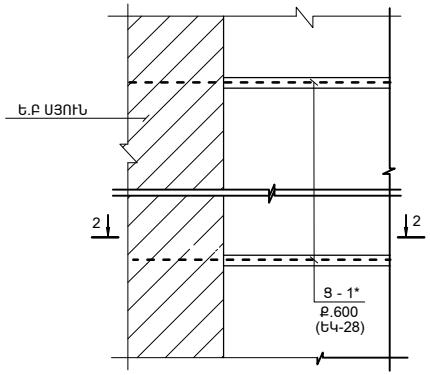

1 - 1

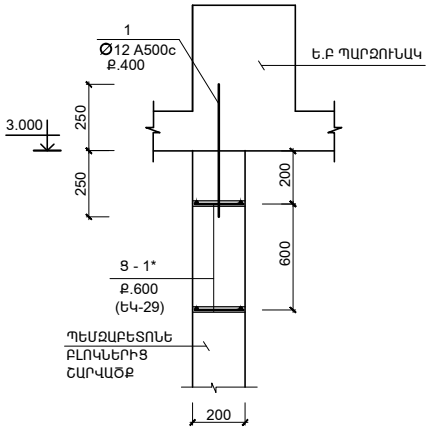

ՀԱՆԳՈՒՅՑ - 3*

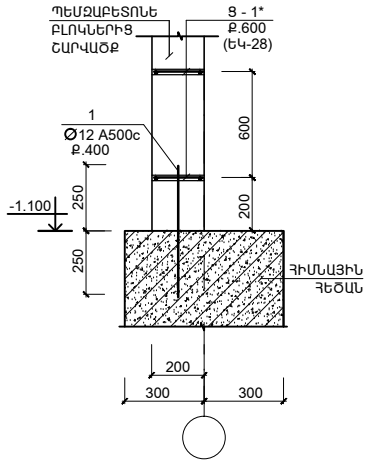

1. ՊԵՄԶԱԲԼՈԿԵ ՊԱՏԵՐԵՐԻ ՏԵՂԱԲԱՇԽՈՒՄԸ ՆԱՅԵԼ ՃԱՐՏԱՐԱՊԵՏԱԿԱՆ ԳԾԱԳՐԵՐԻ ՀԵՏ ՀԱՄԱՏԵՂ
2. ՍՈՒՅՆ ԹԵՐԹԸ ՆԱՅԵԼ ԵԿ-27; 29 ՀԵՏ ՀԱՄԱՏԵՂ

ԾՐԱԳՐԻ ԱՌԱՋԱԴՐԱՆՔ՝ TAT-04				ԴԱՇՏԱՔԱՐԻ ՄԱՆԿԱՊԱՐՏԵԶԻ ԿԱՌՈՒՑՈՒՄ		
				ԿՈՆՍՏՐՈՒԿՏՈՐԱԿԱՆ ՄԱՍ	ՓՈՒԼ	ԹԵՐԹ	ԹԵՐԹԵՐ
					ԱՆ	ԵԿ-28	34
ՆԱԽԱԳԾ.	ԱՂԱՋԱՆՅԱՆ Լ.			ՊԵՄԶԱԲԼՈԿԵ ՊԱՏԻ ԻՐԱԿԱՆԱՑՄԱՆ ԴՐՎԱԳ	INTER energia	ՌՆՏԵՐ էներգիա ՍՊԸ
ՊԱՇՏՈՆ	ԱԶԳԱՆՈՒՆ	ՍՏՈՐԱԳՐ.				